الميل المطلوب لنظام الصرف الصحي اعتمادًا على قطر الأنابيب , Calcul de Ponte

Category: شروحات ودروس

written by Jamila | 10 مايو، 2020

إذا كنت لا تريد إجراء أي حسابات ، فيمكنك الاستغناء عنها: من الممكن تحديد الميل المطلوب لنظام الصرف الصحي اعتمادًا على قطر الأنابيب. عملية ومريحة وسريعة. وبطبيعة الحال ، يمكن القيام بكل هذا إذا تم اختيار القطر بحيث يتم استيفاء شروط ملء خط الأنابيب (50–60 ٪) وسرعة السائل (0.7 م / ث). خلاف ذلك ، لن ينجح شيء.

وكقاعدة عامة ، يأتي الحساب ببساطة لاختيار قطر محدد (200 ، 150 (160) ، 100 (110) ، 80 ، 50 مم) وصقل زاوية الميل ، على التوالي.

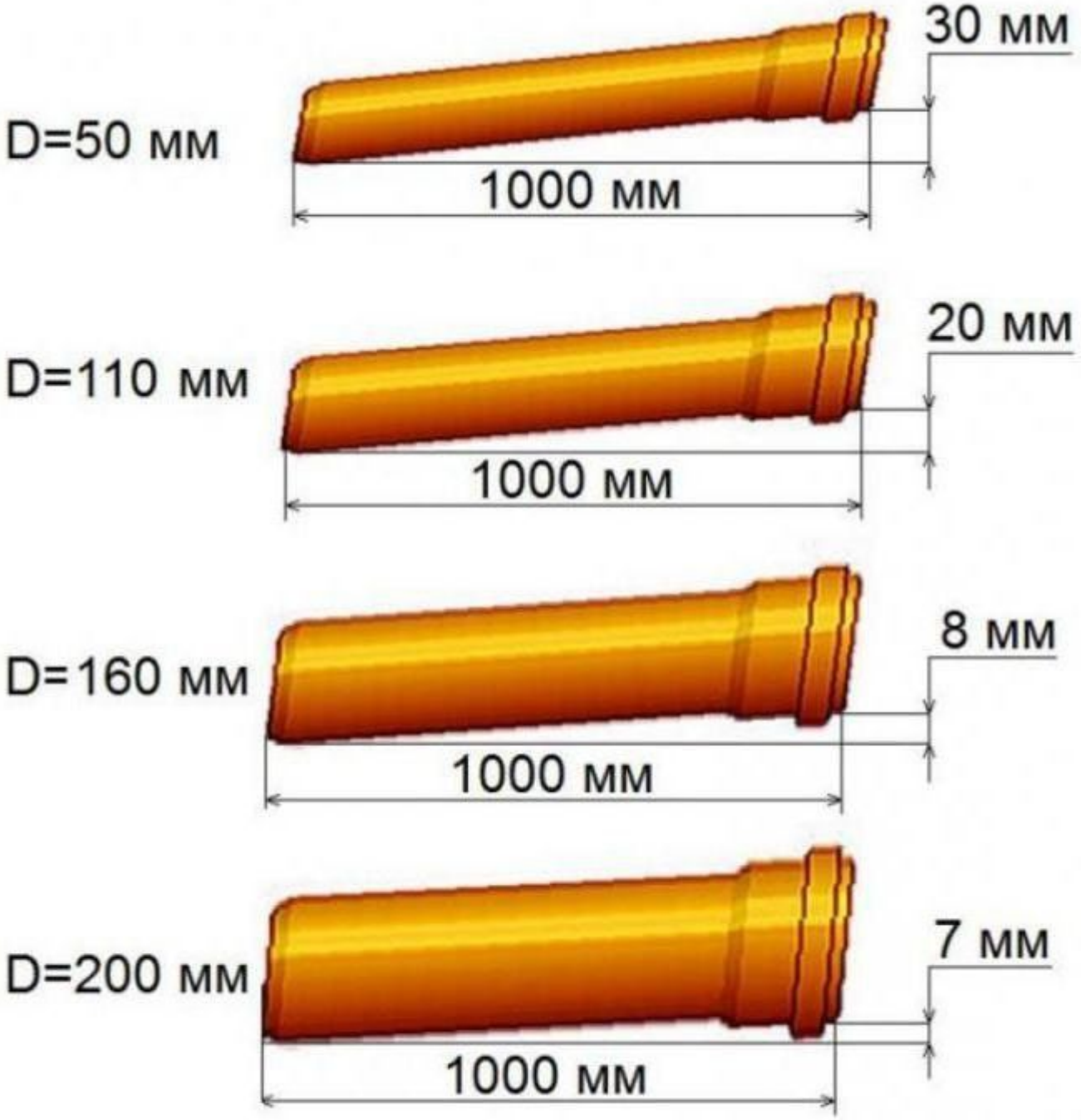

Picture Private Copyright WWW.MBSMGROUP.TN
Picture Private Copyright WWW.MBSMGROUP.TN